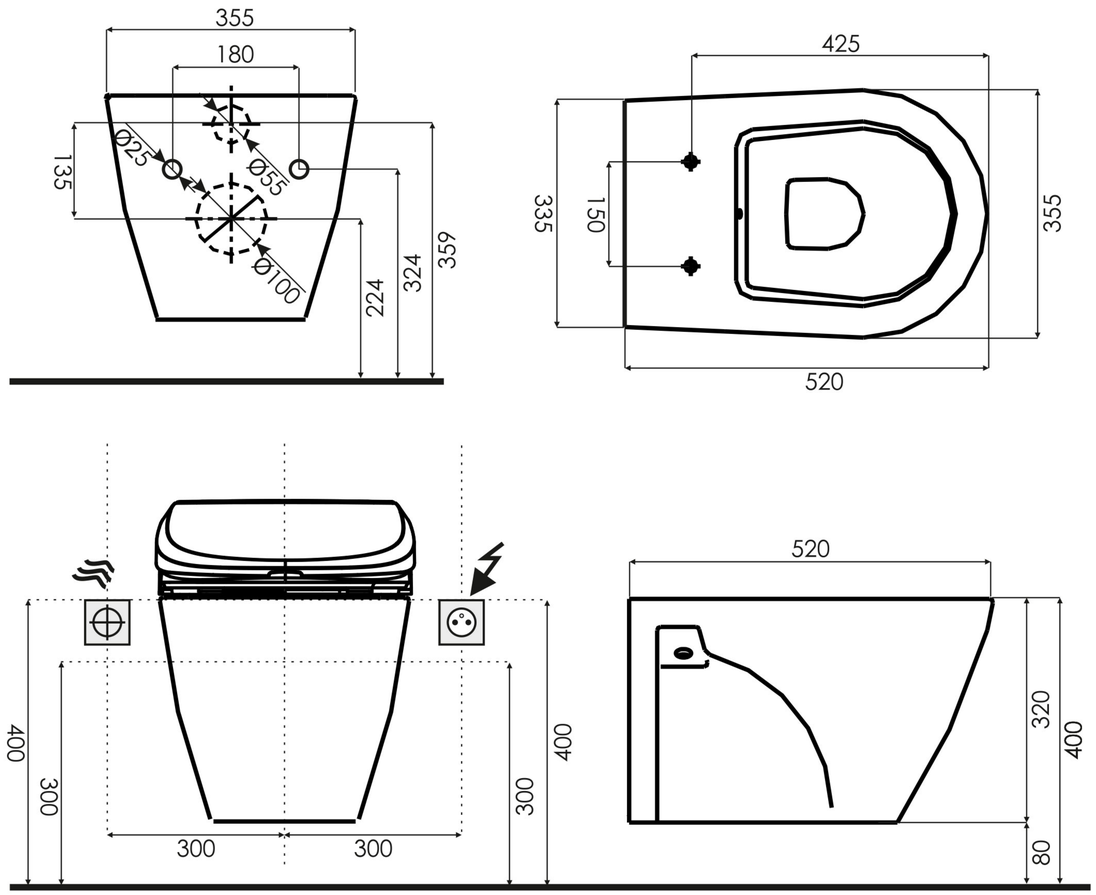

Pack suspendu standard

Wall mounted bowl / Round size

Couleur : blanche *Colour : White*
Poids cuvette : 21.4kg *Bowl weight : 21.4kg*