Simple et intuitif.

Comparatif technique complet
Pages 47/48

Uspa 7000

Uspa 7000

L'abattant est doté d'un panneau de contrôle latéral discret qui permet d'effectuer les réglages d'utilisation avec facilité. C'est le modèle électrique le plus simple offrant les fonctions principales.

L'appareil intègre :
- une douchette réservée à l'hygiène intime délivrant un jet d'eau plus doux et donc plus respectueux de la sensibilité féminine
- une douchette anale pour une propreté totale
- le réglage de la pression du jet et de la température de l'eau
- l'oscillation et le réglage de la position du jet
- un frein de chute pour que le siège et l'abattant se referment en douceur

- *Warm water spray*
- *Easy installation*
- *Easy to use*
- *Comfortable and affordable*

Nettoyage automatique
Self cleaning nozzle

Jet progressif
Progressive water spray

Assemblage par
ultra-son
Ultra-sonic moldering

Entretien facilité
Easy maintenance

Pose et dépose
rapide
Easy installation

Frein de chute
Soft close

Mode économique
intelligent
Eco mode

Pompe intégrée
Built in pump

Oscillation de la
douchette
Oscillating nozzle

Ajustement de
la pression du jet
Adjustable water pressure

Deux douchettes
anale/périnéale
Twin nozzle

Ajustement de la
position douchette
Adjustable nozzle position

Eau chaude en continu
Instant heating

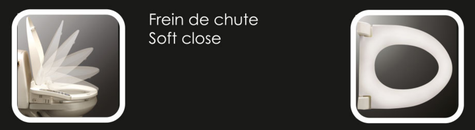

Détecteur de
présence
Seat sensor

Abattant
détachable
Removable cover

CE

RoHS COMPLIANT 2002/95/EC

ISO 9001

c UL us LISTED

kiwa approved product

Uspa 7000

Uspa 7000

Taille Standard

Round size

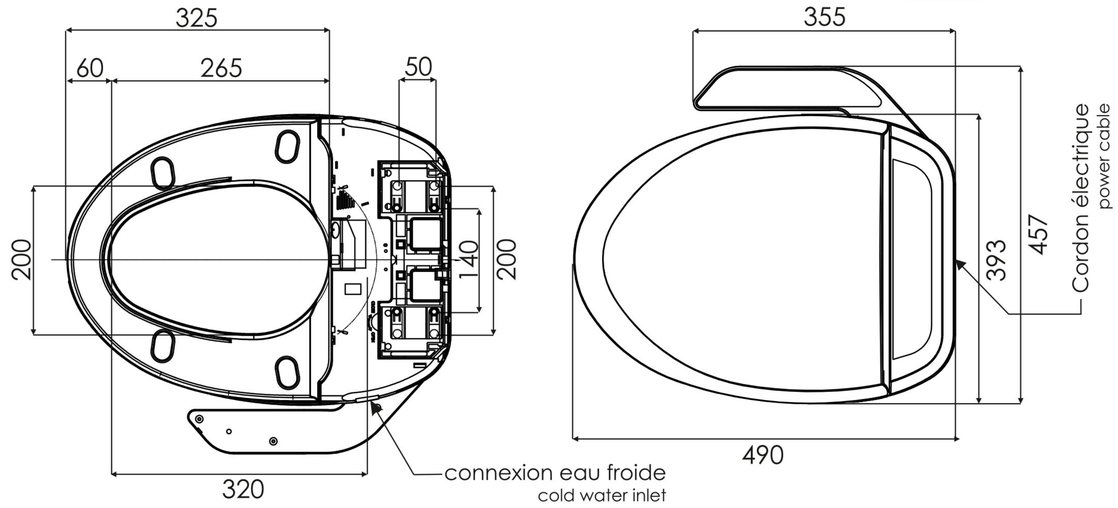

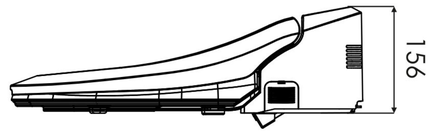

Taille Allongée
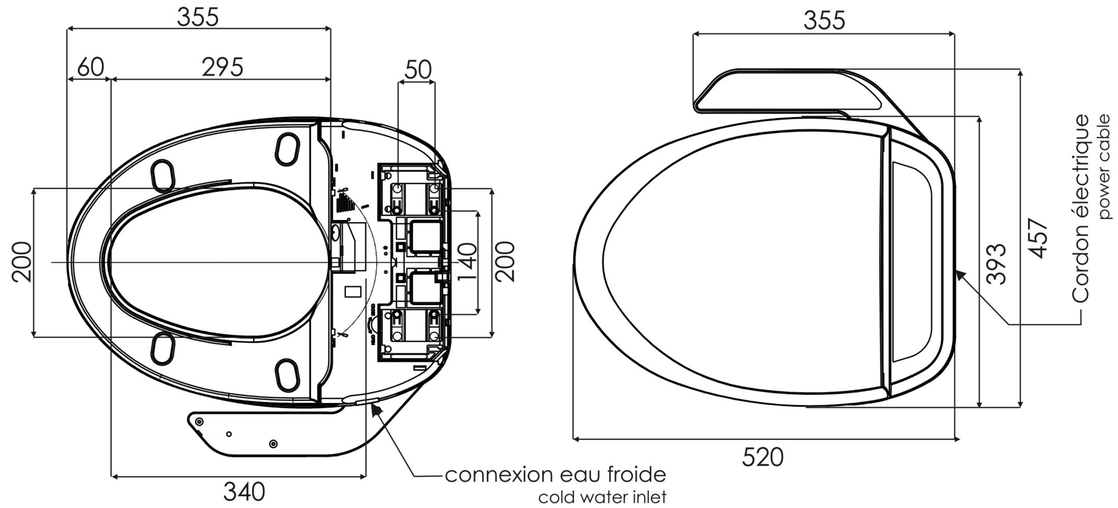
Elongated size