Comparatif technique complet
Pages 47/48

Complet et attractif.

Uspa 6235

Uspa 6235

Le modèle 6235 est une évolution du modèle 6210. Aux fonctions traditionnelles viennent s 'ajouter le séchage par infra-rouge, ainsi que la désodorisation.

L'appareil intègre :

- une douchette réservée à l'hygiène intime délivrant un jet d'eau plus doux et donc plus respectueux de la sensibilité féminine
- une douchette anale pour une propreté totale
- le réglage de la pression du jet et de la température de l'eau
- l'oscillation et le réglage de la position du je
- un siège chauffant
- un frein de chute pour que le siège et l'abattant se referment en douceur
- une fonction de séchage
- l'aspiration d 'odeurs

The Uspa 6235 is the upgrade of the model 6210. In addition to the common functions, it integrates an infra-red air dryer and a dezodorisation function.

Nettoyage automatique
Self cleaning nozzle

Jet progressif
Progressive water spray

Jet à pulsations
Massage

IIP
Intensive
Impulse
Pulsation

Assemblage par
ultra-son
Ultra-sonic moldering

Entretien facilité
Easy maintenance

Pose et dépose
rapide
Easy installation

Frein de chute
Soft close

Mode économique
intelligent
Eco mode

Pompe intégrée
Built in pump

Siège chauffant
Heated seat

Jet avec ajout d'air
Air bubble wash

Oscillation de la
douchette
Oscillating nozzle

Mode enfant
Kids mode

Ajustement de
la pression du jet
Adjustable water pressure

Deux douchettes
anale/périnéale
Twin nozzle

Ajustement de la
position douchette
Adjustable nozzle position

Eau chaude en continu
Instant heating

Détecteur de
présence
Seat sensor

Séchage par
infra-rouge
Infra red dryer

Abattant
détachable
Removable cover

Désodorisation
Deodorizing

CE

RoHS COMPLIANT 2002/95/EC

ISO 9001

c UL us LISTED

Uspa 6235

Uspa 6235

Taille Standard
Round size

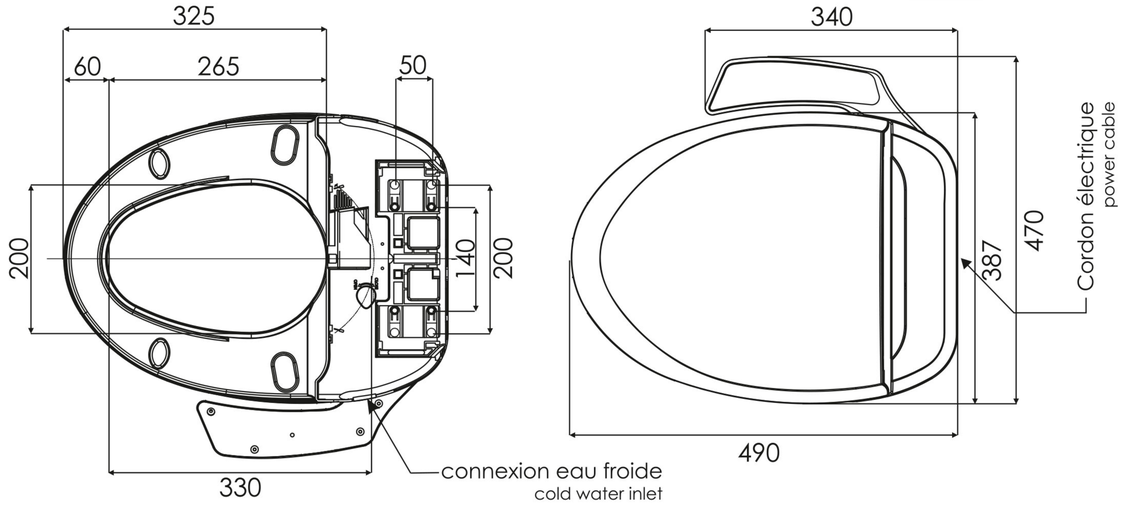

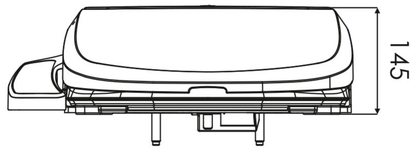
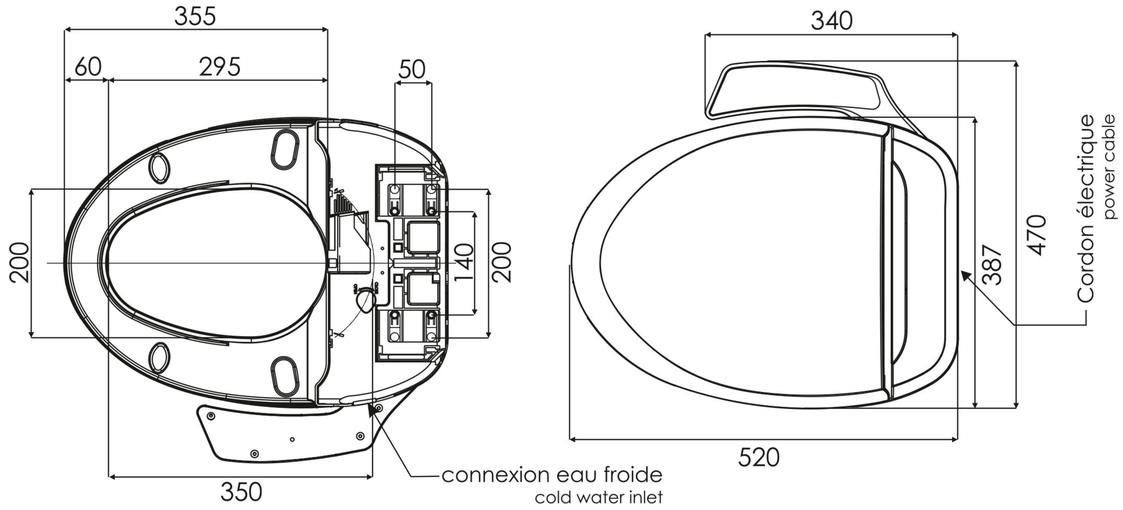
Taille Allongée
Elongated size