RELÉ A CARTELLINO

COMPALARM **CM**

Descrizione

I relè a cartellino della serie CM non perdono l'informazione di allarme al mancare della tensione ausiliaria grazie agli indicatori a ritenuta elettromagnetica (posti sul frontale dello strumento) che si polarizzano quando la grandezza associata al relativo ingresso si trova in allarme. Differenti sono i campi applicativi della serie CM. Essi rappresentano la soluzione ideale per i trasformatori ad olio poiché sono abbinabili ai sensori di temperatura Buchholz.

- ALIMENTAZIONE AUSILIARIA MULTIPLA
- FORTE IMMUNITÀ DEL PRODOTTO ALLE ACCIDENTALI SOVRATENSIONI CHE SI POSSONO MANIFESTARE SUGLI INGRESSI DI ALLARME
- GESTIONE FINO A 6 INGRESSI DI ALLARME
- MANTENGONO LA SEGNALAZIONE DI ALLARME ANCHE IN CASO DI MANCANZA DI ALIMENTAZIONE GRAZIE AGLI INDICATORI ELETTROMAGNETICI
- RIPETIZIONE ACUSTICA-VISIVA A DISTANZA, TRAMITE I RELÈ DI USCITA
- PULSANTI DI ACK, RESET E TEST POSTI SUL FRONTALE STRUMENTO

Caratteristiche tecniche

ALIMENTAZIONE AUSILIARIA	
Tensione nominale	110-230-400 VCA Opzionali: 24-48 VCA/CC o 110 VCC
Frequenza	50-60 Hz
Potenza assorbita	5 VA max
INGRESSI	
Numero di ingressi	2 (versioni CM-2) | 4 (versioni CM-4) | 6 (versioni CM-6)
Tipo di ingresso	Contatto N.A.
USCITE RELÈ	
Uscite	2
SEGNALAZIONI	
Presenza alimentazione ausiliaria	LED verde
Memoria meccanica	Cartellino segnalatore
ISOLAMENTO	
Tensione di isolamento	2,5kV per 1 minuto
CONTENITORE	
Dimensioni	96x96mm
Grado di protezione	IP40 frontale | IP20 posteriore
CONDIZIONI AMBIENTALI E DI FUNZIONAMENTO	
Temperatura d'impiego	-10...+60 °C
Temperatura di stoccaggio	-20...+80 °C
Umidità relativa	90% max
CONFORMITÀ	
Conformità a norme	CEI EN 61000-6-2:2006 CEI EN 61000-6-4:2007 CEI EN 61010-1:2013

Accessorio

CAL 96 x 96	Calotta di protezione frontale IP54

RELÉ A CARTELLINO

COMPALARM **CM**

Codice ordinazione

I vari tipi strumento si distinguono in base al comportamento dei relè in funzione dell'intervento dei contatti d'ingresso.

RELÈ A CARTELLINO, 2 INGRESSI ALLARME

	INGRESSO	USCITE RELE'
CM2	C1 e/o C3	S.A. e T1
CM2-T	C1	S.A.
	C3	S.A. e T1

RELÈ A CARTELLINO, 4 INGRESSI ALLARME

	INGRESSO	USCITE RELE'
CM4	C1 e/o C3	S.A. e T1
CM4-T	C1 e/o C3	S.A.
	C4 e/o C6	S.A. e T1
CM4-T3	C1 e/o C3	S.A.
	C4	S.A. e T2
	C6	S.A. e T1

RELÈ A CARTELLINO, 6 INGRESSI ALLARME

	INGRESSO	USCITE RELE'
CM6-3	C1 e/o C2 e/o C3 e/o C4 e/o C5 e/o C6	S.A., T1 e T2
CM6-T	C1 e/o C2 e/o C3	S.A.
	C4 e/o C5 e/o C6	S.A. e T1
CM6-T3	C1 e/o C2 e/o C3	S.A.
	C4	S.A. e T2
	C5 e/o C6	S.A. e T1

Funzione dei tasti frontali

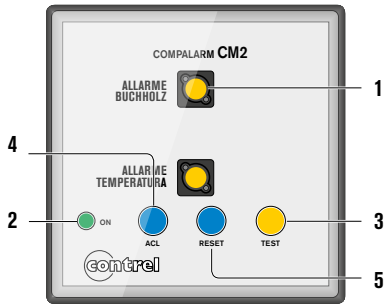

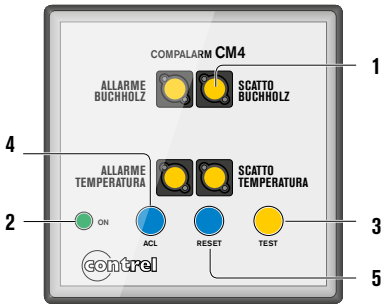

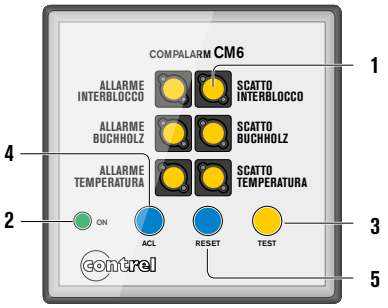

1	Cartellino segnalatore.
2	LED ON. Indica la presenza della tensione ausiliaria.
3	Pulsante TEST. Provoca l'intervento del relè.
4	Pulsante ACK. Per il riconoscimento dell'avvenuto allarme.
5	Pulsante RESET. Per il ripristino del relè dopo l'intervento.

RELÉ A CARTELLINO

COMPALARM **CM**

Schemi di Connessione

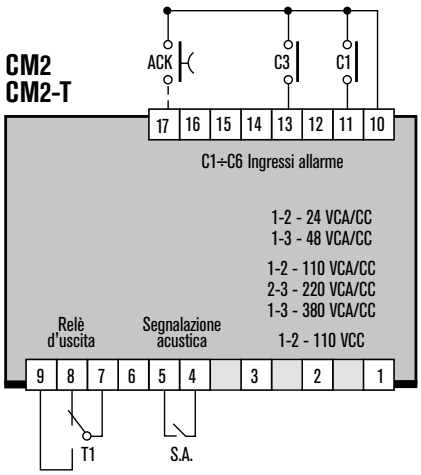

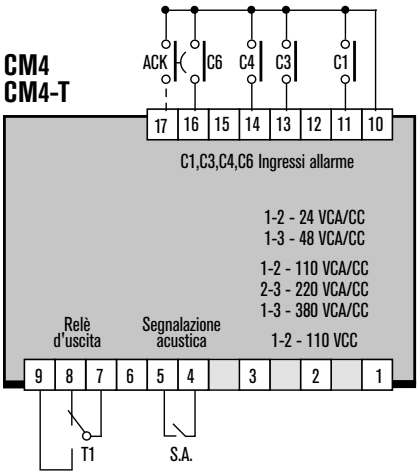

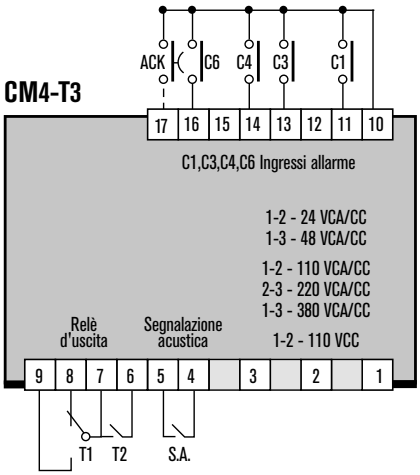

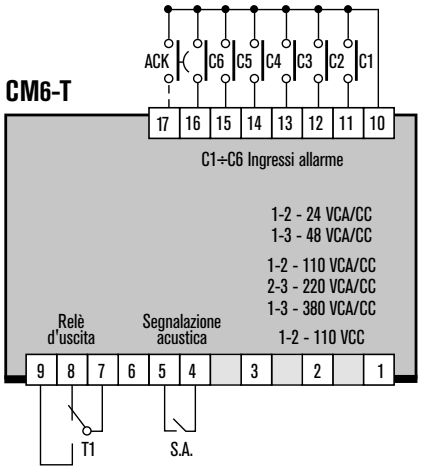

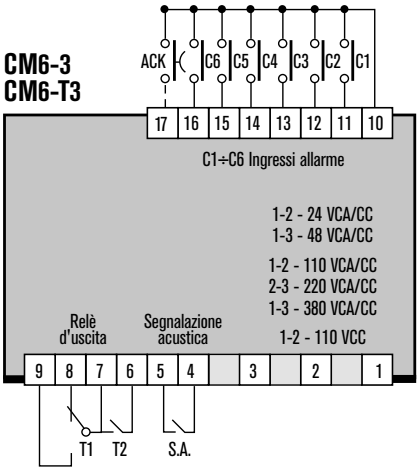
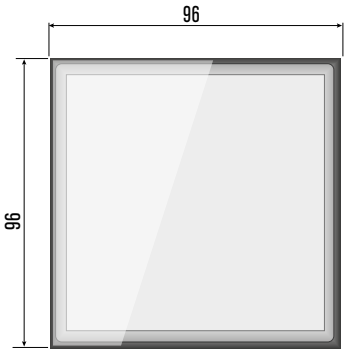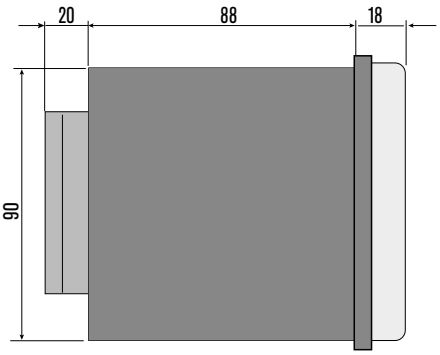
Ingombri (mm)